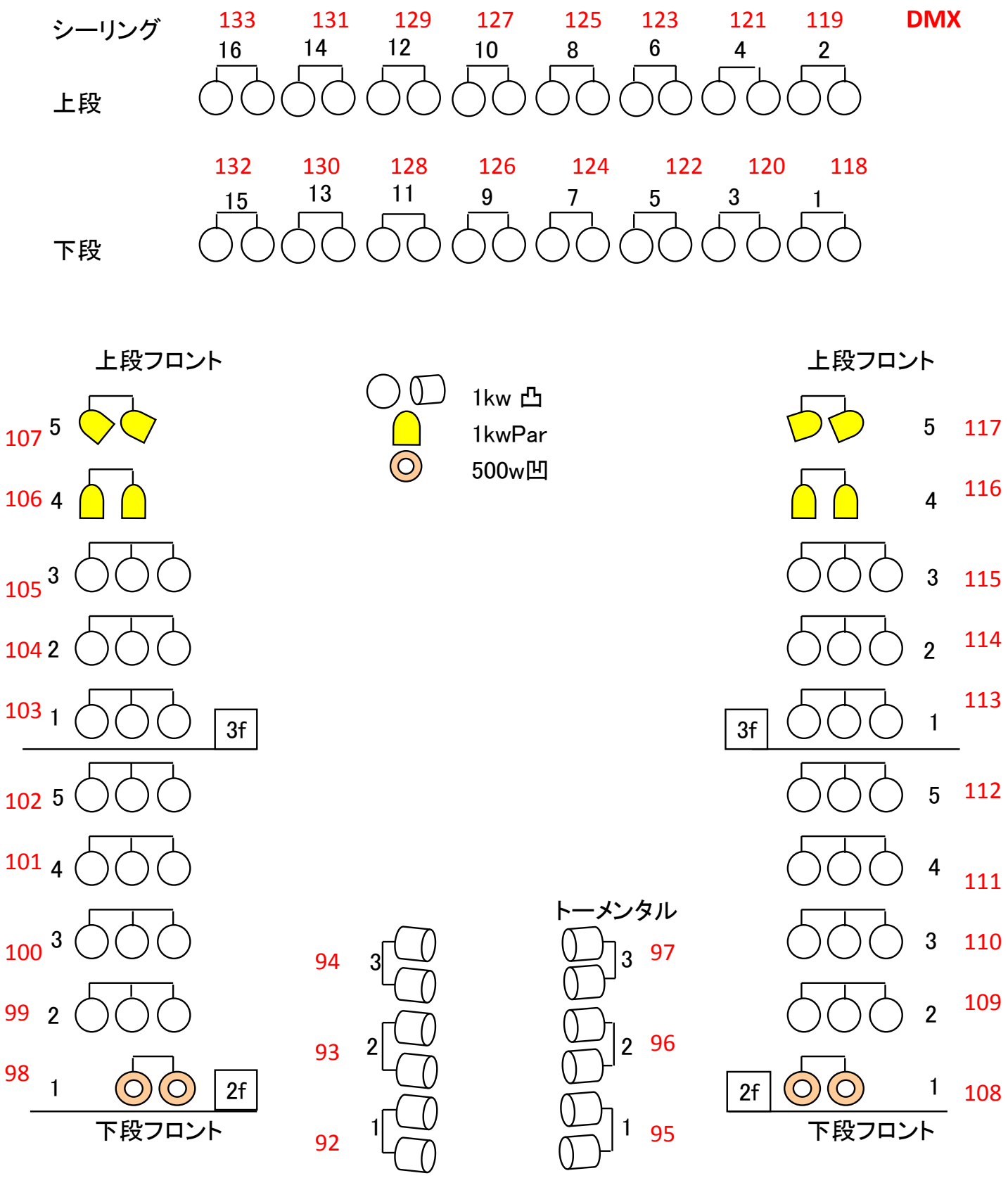

＊基本前明かり（舞台からフロント、シーリングを見る）

牛深総合センター　　舞台からの基本明かり